3相ステッピングモータ

□60mm

103H783□
1.2°/ステップ　HBタイプ

●適合ドライバ

フォトカプラ入力

CMOS入力

仕様

型番		ホールディングトルク 2相励磁時	定格電流	巻線抵抗	巻線インダクタンス	ロータイナーシャ	質量
片軸	両軸	N・m以上	A/相	Ω/相	mH/相	×10⁻⁴kg・m²	kg
103H7832-0340	-0310	0.95	3	1.5	1.8	0.4	0.78
103H7833-0340	-0310	1.68	3	2	3.2	0.84	1.34

外形図（単位：mm）

103H7832-0340（片軸シャフト）
103H7832-0310（両軸シャフト）

適合コネクタ：日本圧着端子製造（株）
ハウジング：VHR-3N
コンタクト：SVH-21T-P1.1

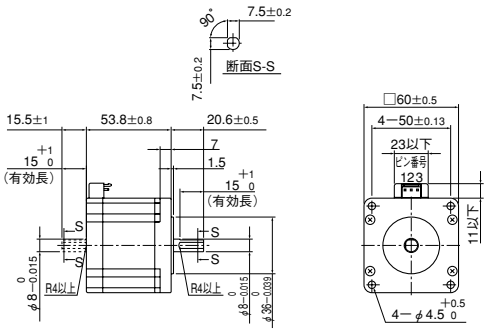

103H7833-0340（片軸シャフト）
103H7833-0310（両軸シャフト）

適合コネクタ：日本圧着端子製造（株）
ハウジング：VHR-3N
コンタクト：SVH-21T-P1.1

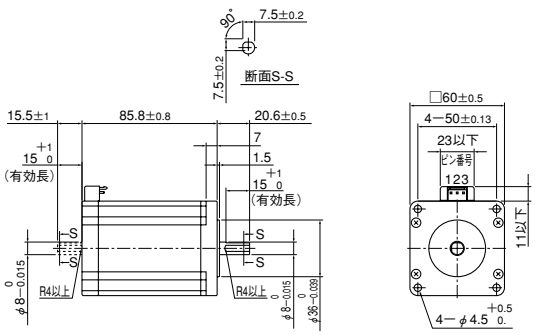

パルスレイト-トルク特性

●103H7832-0340

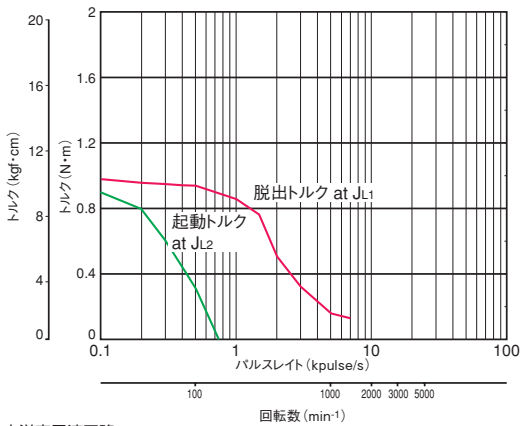

山洋定電流回路
電源電圧：DC24V・巻線電流：3A/相　2相励磁（フルステップ）
J_{L1}=2.6×10⁻⁴kg・m²（ラバーカップリング使用）
J_{L2}=2.6×10⁻⁴kg・m²（直結カップリング使用）

●103H7833-0340

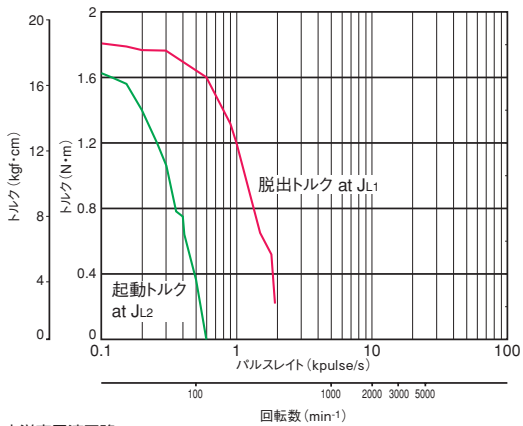

山洋定電流回路
電源電圧：DC24V・巻線電流：3A/相　2相励磁（フルステップ）
J_{L1}=7.4×10⁻⁴kg・m²（ラバーカップリング使用）
J_{L2}=7.4×10⁻⁴kg・m²（直結カップリング使用）