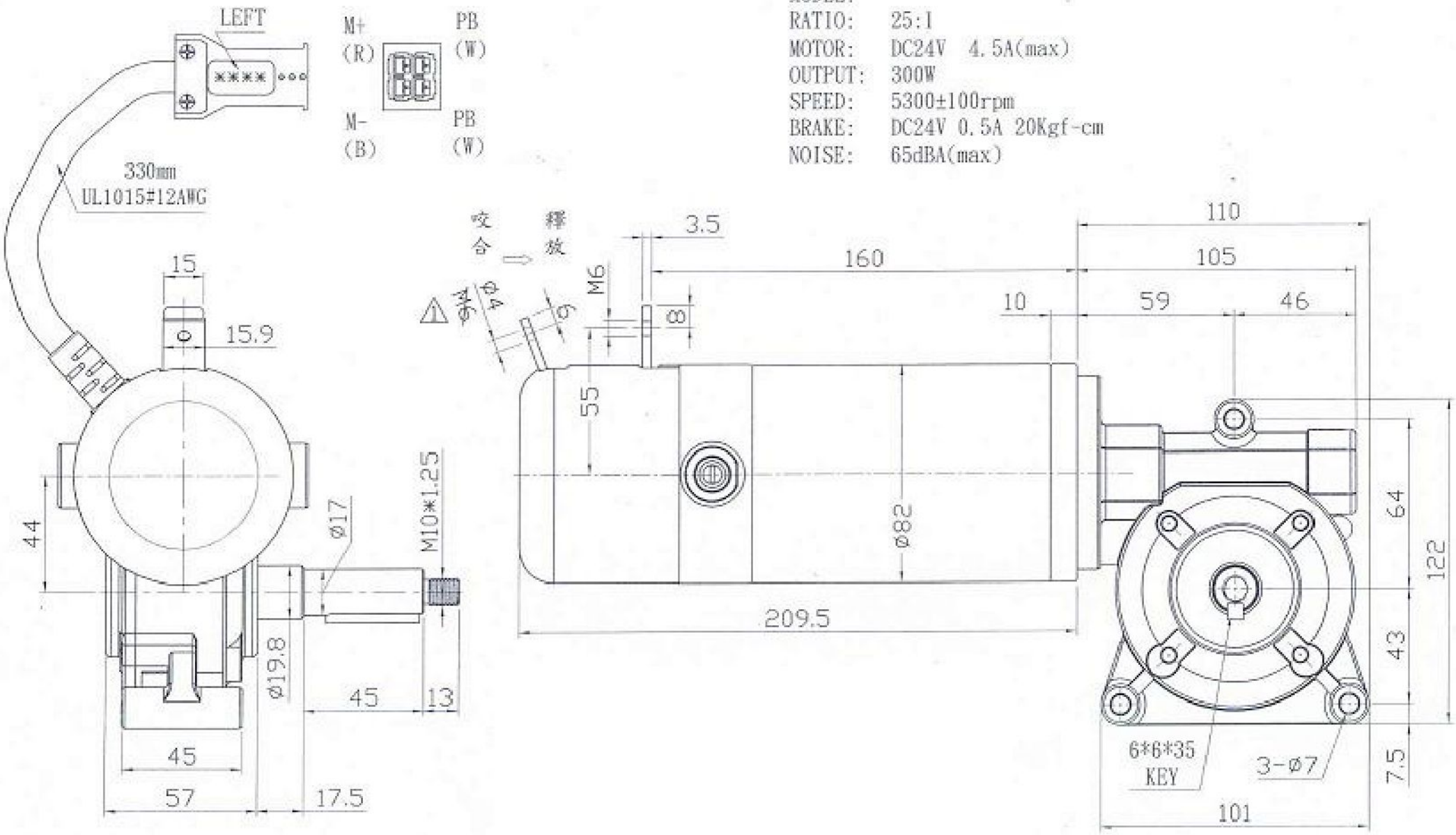

MODEL:
RATIO: 25:1
MOTOR: DC24V 4.5A(max)
OUTPUT: 300W
SPEED: 5300±100rpm
BRAKE: DC24V 0.5A 20Kgf-cm
NOISE: 65dBA(max)

圖名	外型圖			比例	1:2	單位	mm					核定			材質	**
型號	**	件數	**	第三角法								審查			標準無註明公差	
圖號	EC82M245330CLGBL											校對			×	±0.3
															.x	±0.1
								01	07-11-007		11-06-008	製圖	1	02-02-'07	.xx	±0.01
								版數	設變單號	簽名	月-日-西元		簽名	月-日-西元	角度	±30'